SONY

5-031-735-**12**(1)

Flash

Einführungsanleitung/Beknopte gids/
Startguide/Guida di avvio/Guia de início/
Οδηγός έναρξης/Przewodnik uruchamiania/
Návod na spustenie

Multi Interface Shoe

HVL-F60RM2

© 2021 Sony Corporation
Printed in China
https://www.sony.net/
5031735120

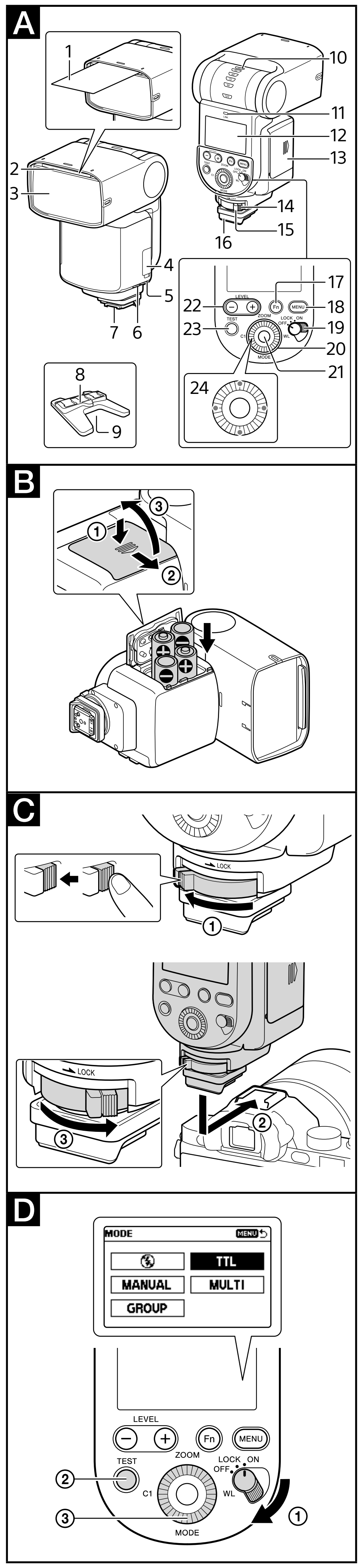

Deutsch

Über die Anleitung für dieses Produkt

Einzelheiten zur Verwendung des Produkts schlagen Sie bitte in der „Hilfe" (Web-Anleitung) nach.
„Hilfe" (Web-Anleitung)
http://rd1.sony.net/help/ilc/1730/h_zz/

Schützen Sie Akkus und Batterien vor übermäßiger Hitze, wie z. B. direktem Sonnenlicht, Feuer o. Ä.

VORSICHT
- Ersetzen Sie die Batterie ausschließlich durch eine Batterie des angegebenen Typs. Anderenfalls besteht Bersten-, Brand- oder Verletzungsgefahr.
- Entsorgen Sie verbrauchte Batterien gemäß den Anweisungen.

Hinweise zur Verwendung

Dieses Blitzgerät kann in Kombination mit Sony Digitalkameras mit Wechseloptik oder Sony Digital-Standbildkameras verwendet werden, die einen herkömmlichen Multi-Interface-Schuh haben. Aktualisieren Sie die Software Ihrer Kamera vor Gebrauch auf die neueste Version.

- Bezüglich Kameramodellen, die mit diesem Gerät kompatibel sind, besuchen Sie die folgende Website: https://www.sony.net/dics/f60rm2/

- Siehe Bedienungsanleitung dieser Einheit und schlagen Sie bitte auch in der Bedienungsanleitung Ihrer Kamera nach.
- Um Gefahren wie Brände oder elektrische Schläge zu vermeiden, beachten Sie Folgendes:
  – Zerlegen oder modifizieren Sie das Gerät nicht.
  – Verwenden Sie dieses Gerät nicht mit nassen Händen.
  – Vermeiden Sie Eindringen von Wasser oder Fremdmaterialien (Metall, brennbare Substanzen usw.) in dieses Gerät.
  – Verwenden Sie dieses Gerät nicht an einem Ort, der Wasserspritzern, hoher Luftfeuchtigkeit, Staub, Öldämpfen und Dampf ausgesetzt ist.
- Verwendung dieses Geräts mit Produkten anderer Hersteller kann seine Leistung beeinträchtigen, was zu Unfällen oder Fehlfunktionen führen kann.
- Um Gefahren wie Schäden oder Fehlfunktionen zu vermeiden, beachten Sie Folgendes:
  – Dieses Gerät ist eine Präzisionsausrüstung. Lassen Sie das Gerät nicht fallen, stoßen Sie es nicht an und setzen Sie es keinen starken physischen Einwirkungen aus.
  – Berühren Sie nicht die elektrischen Kontakte am Gerät mit bloßen Händen.
  – Verwenden oder lagern Sie dieses Gerät nicht an einem Ort, der hohen Temperaturen und Feuchtigkeit ausgesetzt ist.
  – Wenn Sie dieses Gerät im Freien verwenden, halten Sie es von Regen oder Meerwasser fern.
- Wenden Sie sich für die Prüfung des Inneren und Reparatur dieses Geräts an Ihren Sony-Händler oder eine örtliche autorisierte Sony-Kundendienstvertretung.
- Behandeln Sie dieses Gerät vorsichtig, um zu vermeiden, dass es herunterfällt oder Flüssigkeiten ausgesetzt wird.
- Um eine Fehlfunktion zu vermeiden, verwenden Sie dieses Blitzgerät nicht in Kombination mit handelsüblichen Blitzgeräten mit:
  – über 250 V
  – umgekehrte Polung
- Dieses Gerät ist von der Konstruktion her staub- und feuchtigkeitsbeständig, aber nicht wasserdicht oder spritzwassergeschützt. Wenn Sie das Produkt bei Regen benutzen, achten Sie darauf, dass es nicht nass wird.
- Halten Sie den Blitzreflektor sauber. Eine verschmutzte Blitzreflektor-Oberfläche kann Hitzestau verursachen und zu Rauchen oder Verbrennungen führen. Zum Reinigen des Blitzreflektors wischen Sie ihn mit einem trockenen, weichen Tuch o.ä. ab.
- Dieses Produkt (einschließlich der Zubehörteile) enthält einen oder mehrere Magnete, die Herzschrittmacher, programmierbare Shunt-Ventile für die Behandlung von Hydrozephalus oder andere medizinische Geräte beeinträchtigen können. Stellen Sie dieses Produkt nicht in der Nähe von Personen auf, die solche medizinischen Geräte verwenden. Konsultieren Sie Ihren Arzt vor der Benutzung dieses Produkts, falls Sie ein solches medizinisches Gerät verwenden.
- Die Nichtbeachtung der folgenden Sicherheitsvorkehrungen kann zum Tod oder zu schweren Verletzungen durch einen Brand oder einen elektrischen Schlag führen.
  – Halten Sie die Lichtquelle nicht in die Nähe der Augen von Personen. Das starke Licht kann die Augen von Personen schädigen.
  – Wenn das äußere Gehäuse durch Herunterfallen oder aus einem anderen Grund beschädigt ist, berühren Sie niemals die freiliegenden Teile. Andernfalls kann es zu einem elektrischen Schlag kommen.
  – Betätigen Sie den Blitz nicht während der Fahrt mit einem Auto oder einem anderen Fahrzeug und richten Sie den Blitz nicht auf den Fahrer. Andernfalls kann es zu einem Verkehrsunfall kommen.
  – Wenn Sie während des Gebrauchs Anomalien wie übermäßige Hitze, Brandgeruch oder Rauch feststellen, entfernen Sie sofort die Batterien und stellen Sie die Verwendung des Geräts ein. Die fortgesetzte Verwendung kann zu einem Brand oder Verbrennungen führen.
  – Verwenden Sie niemals eine Batterie mit abgelöster oder anderweitig beschädigter äußerer Hülle. Andernfalls kann es zu Flüssigkeitsaustritt, Hitzeentwicklung oder Bruch kommen.
- Die Nichtbeachtung der folgenden Sicherheitsvorkehrungen kann zu Verletzungen oder Beschädigung von Objekten in der Umgebung führen.
  – Schalten Sie die Lichtquelle nicht ein, wenn sie von Haut oder anderen Objekten bedeckt ist. Wenn das Licht eingeschaltet ist, wird die Lichtquelle sehr heiß und kann Verbrennungen verursachen.

A Identifikation der Teile

1 Reflektorplatte
2 Integrierte Weitwinkelstreuscheibe
3 Blitzreflektor
4 Multi/Micro-USB-Buchse
5 Sync-Buchse
6 DC-IN-Buchse
Schließen Sie den externen Batterieadapter (nicht mitgeliefert) an dieser Buchse an.
7 Multi-Interface-Fuß
8 Ministänder
9 Stativgewinde
10 Anzeige für indirekten Blitz (oberer/unterer Winkel)
11 LINK-Lampe
12 LCD-Bildschirm
13 Batteriefachdeckel
14 Entriegelungstaste
15 Verriegelungshebel
16 Staub- und feuchtigkeitsbeständige Abdeckung
17 Taste Fn (Funktionstaste)
18 Taste MENU
19 Power-Schalter
Durch Wählen von „LOCK" können Sie das Einstellrad und die Tasten am Blitzgerät deaktivieren um versehentliche Bedienung zu verhindern.
20 Einstellrad
21 Mitteltaste
22 LEVEL -/+-Taste
23 Taste TEST
24 Richtungstasten

B Einsetzen der Batterien

Das Blitzgerät kann einen Satz der folgenden aufnehmen:
- Vier Alkalibatterien der Größe AA
- Vier Nickel-Metall-Hydrid-Akkus (Ni-MH) der Größe AA

1 Legen Sie die Batterien in das Batteriefach ein, wie abgebildet (⊞, ⊟).
(⊞, ⊟ kennzeichnet die Richtung der Batterien.)

Hinweis
- Bevor Sie die Nickel-Metallhydrid-Akkus verwenden, müssen Sie die Akkus vollständig mit dem angegebenen Akkuladegerät aufladen.
- Verwenden Sie nicht Lithiumionen-Akkus in diesem Blitzgerät da sie verhindern können, dass das Blitzgerät die volle Leistung erzielt.

C Anbringen des Blitzgeräts an der Kamera

1 Stellen Sie den Power-Schalter am Blitzgerät auf „OFF".

2 Halten Sie die Entriegelungstaste gedrückt und drehen Sie den Verriegelungshebel von „LOCK" weg. (①)

3 Nehmen Sie die Anschlussteil-Schutzkappe vom Blitzgerät und den Schuhdeckel von der Kamera ab.
- Wenn der integrierte Blitz der Kamera hochgesprungen ist, drücken Sie ihn ein.

4 Setzen Sie den Multi-Interface-Fuß des Blitzgeräts in den Multi-Interface-Schuh an der Kamera. (②)
- Achten Sie darauf, den Fuß in Pfeilrichtung einzudrücken, bis der Fuß gesichert ist.

5 Drehen Sie den Verriegelungshebel in Richtung „LOCK", bis er am rechten Ende (③) stoppt, um das Blitzgerät an der Kamera zu sichern.

Zum Abnehmen des Blitzgeräts von der Kamera

Schalten Sie zuerst das Blitzgerät aus. Halten Sie die Entriegelungstaste gedrückt, drehen Sie den Verriegelungshebel von „LOCK" weg und schieben Sie dann das Gerät aus dem Multi-Interface-Schuh.

Hinweis
- Wenn Sie das Blitzgerät von der Kamera entfernt haben, achten Sie darauf, die Anschlussteil-Schutzkappe am Multi-Interface-Fuß anzubringen, um dessen Klemme zu schützen.

D TTL-Blitzfotografie

Einzelheiten zu den Funktionen und Einstellungen des Blitzgerätes finden Sie in der Hilfe.

1 Stellen Sie den Power-Schalter am Blitzgerät auf „ON". (①)
- Wenn Sie dieses Blitzgerät einschalten, beginnt das Blitzgerät mit dem Aufladevorgang. Wenn das Blitzgerät voll geladen ist, leuchtet die Taste TEST (②) orangefarben auf.

2 Drücken Sie die Taste MODE (③) und drehen Sie das Einstellrad, um [TTL] zu wählen.

3 Drücken Sie den Auslöser an der Kamera, um ein Foto zu machen.
- Sie können die LEVEL -/+-Taste drücken, um den Blitzkompensationswert zu ändern (die Blitzleistungsstufe anzupassen).

E Drahtlos-Blitzfotografie (mit drahtloser Funk-Kommunikation)

Um drahtlose Blitzfotografie mit dem Blitzgerät durchzuführen, benötigen Sie zusätzlich zu diesem Blitzgerät ein weiteres Blitzgerät, das Funk-Drahtloskommunikation unterstützt, und beide Geräte müssen gekoppelt werden. Einzelheiten finden Sie in der Hilfe.

Technische Daten

Abmessungen (ca.)	78,1 mm × 143,1 mm × 104,6 mm (B/H/T)
Gewicht (ca.)	439 g (ohne Batterien)
Leistungsanforderungen	6 V Gleichstrom
Empfohlene Batterien	Vier Alkalibatterien der Größe LR6 (AA) Vier Nickel-Metall-Hydrid-Akkus der Größe AA
Mitgeliefertes Zubehör	Blitzgerät (1), Anschlussteil-Schutzkappe (angebracht) (1), Staub- und feuchtigkeitsbeständige Abdeckung (angebracht) (1), Ministänder (1), Tasche (1), Schwenkadapter (1), Farbfilter (gelb) (1), Farbfilter (grün) (1), Beutel (1), Anleitungen

Änderungen, die dem technischen Fortschritt dienen, bleiben vorbehalten.

„Multi Interface Shoe" ist ein Warenzeichen der Sony Group Corporation.

Nederlands

Over de handleiding voor dit product

Raadpleeg voor details over het gebruiken van het product de "Helpgids" (webhandleiding).
"Helpgids" (Webhandleiding)
http://rd1.sony.net/help/ilc/1730/h_zz/

Stel de batterijen niet bloot aan overmatige hitte zoals zonlicht, vuur en dergelijke.

LET OP
- U moet de batterij alleen vervangen door een batterij van het opgegeven type. Als u dit niet doet, kan dit barsten, brand, of letsel tot gevolg hebben.
- Gooi gebruikte batterijen weg volgens de instructies.

Opmerkingen bij het gebruik

Deze flitser kan worden gebruikt in combinatie met Sony digitale camera's met verwisselbare lens of Sony digitale fotocamera's met een conventionele Multi-interfaceschoen.
Update de software van uw camera vóór gebruik naar de nieuwste versie.

- Ga voor de cameramodellen die compatibel zijn met dit toestel naar de volgende website: https://www.sony.net/dics/f60rm2/

- Zie de gebruikershandleiding van dit apparaat en raadpleeg de gebruikershandleiding van uw camera.
- Om brandgevaar of elektrische schokken te vermijden, moet u het volgende in acht nemen:
  – Haal dit apparaat niet uit elkaar en breng er geen wijzigingen in aan.
  – Gebruik dit apparaat niet met natte handen.
  – Zorg ervoor dat er geen water of vreemde materialen (metaal, brandbare materialen enz.) in dit apparaat terecht kunnen komen.
  – Gebruik dit apparaat niet op een locatie die blootstaat aan spetterend water, hoge vochtigheid, stof, oliewalm en stoom.
- Gebruik van dit toestel met producten van andere fabrikanten kan invloed hebben op de prestaties van het toestel, en kan leiden tot ongelukken of storingen.
- Om het risico van schade of storing te vermijden, moet u het volgende in acht nemen:
  – Dit toestel is een precisie-apparaat. Laat het niet vallen, stoot er niet tegen, zorg ervoor dat er geen sterke krachten op worden uitgeoefend.
  – Raak de elektrische contactpunten op dit apparaat niet met blote handen aan.
  – Gebruik en bewaar dit apparaat niet op een plek die blootstaat aan hoge temperaturen en hoge vochtigheid.
  – Wanneer u dit apparaat buiten gebruikt, moet u ervoor zorgen dat het niet wordt blootgesteld aan regen of zeewater.
- Neem voor inspectie en reparatie van het binnenwerk van dit apparaat contact op met uw Sony dealer of plaatselijke, erkende Sony reparateur.
- Ga zorgvuldig om met dit toestel om te voorkomen dat het valt of dat het wordt blootgesteld aan vloeistoffen.
- Gebruik om storingen te voorkomen deze flitser niet met in de handel verkrijgbare flitsers met:
  – hogere spanning dan 250 V
  – omgekeerde polariteit
- Dit toestel is ontworpen bestand te zijn tegen stof en vocht, maar is niet (spat-)waterdicht. Als u dit apparaat onder regenachtige omstandigheden gebruikt, zorgt u ervoor dat het apparaat niet nat wordt.
- Houd de flitslamp netjes schoon. Het vervuilde oppervlak van de flitslamp kan leiden tot oververhitting, rookontwikkeling, of schroeiplekken. Om de flitslamp schoon te maken, kunt u hem afnemen met een zachte doek o.i.d.
- Dit product (inclusief de accessoires) bevat magneten die de werking kunnen hinderen van een pacemaker, programmeerbare shunt-ventielen voor de behandeling van hydrocefalie (waterhoofd), of andere medische apparatuur. Plaats dit product niet dichtbij mensen die dergelijke medische apparatuur gebruiken. Raadpleeg uw arts voordat u dit product gebruikt in het geval u dergelijke medische apparatuur gebruikt.
- Het niet naleven van de volgende voorzorgsmaatregelen kan leiden tot de dood of ernstig letsel door brand of elektrische schok.
  – Schijn de lichtbron niet in de buurt van de ogen. Het krachtige licht kan oogschade veroorzaken.
  – Raak de blootgestelde delen nooit aan als de buitenbehuizing is beschadigd door een val of om een andere reden. Dit kan leiden tot een elektrische schok.
  – Bedien de flits niet wanneer u een auto of ander voertuig bestuurt en richt de flits niet naar de bestuurder. Dit kan leiden tot een verkeersongeval.
  – Verwijder de batterijen onmiddellijk en staak het gebruik van het apparaat wanneer u tijdens het gebruik afwijkingen opmerkt, zoals overmatige hitte, brandgeur of rook. Verder gebruik kan tot brand of brandwonden leiden.
  – Gebruik nooit batterijen waarvan de buitenmantel is losgekomen of die anderszijds beschadigd zijn. Dit kan leiden tot vloeistoflekkage, hitteontwikkeling of scheuren.
- Het niet naleven van de volgende voorzorgsmaatregelen kan leiden tot letsel of schade aan omliggende voorwerpen.
  – Schakel de lichtbron niet in indien deze is bedekt door huid of andere voorwerpen. Wanneer het licht is ingeschakeld, wordt de lichtbron erg warm en kan deze brandwonden veroorzaken.

A Overzicht van de onderdelen

1 Plaatje voor indirect flitsen
2 Ingebouwde groothoekadapter
3 Flitslamp
4 Multi/Micro USB-aansluiting
5 Synchronisatie-aansluiting
6 DC IN-aansluiting
Sluit de externe batterijadapter (niet meegeleverd) aan op deze aansluiting.
7 Multi-interfacevoet
8 Mini-standaard
9 Statiefbevestigingsgat
10 Indicator indirect flitsen (boven/onderhoek)
11 LINK-lamp
12 LCD-scherm
13 Deksel batterijhouder
14 Ontgrendelknop
15 Vergrendelhendel
16 Stof- en vochtbestendige afdekking
17 Fn (functie)-knop
18 MENU-knop
19 Aan/uit-schakelaar
Door "LOCK" (Vergrendelen) te selecteren, kunt u het besturingswiel en de toetsen op de flitser uitschakelen om te voorkomen dat er per ongeluk iets veranderd wordt.
20 Besturingswiel
21 Middenknop
22 LEVEL -/+ knop
23 TEST-knop
24 Richtingstoetsen

B Plaatsen van de batterijen

De flitser is geschikt voor één van de volgende sets:
- Vier AA-formaat alkalibatterijen
- Vier AA-formaat oplaadbare nikkel-metaalhydride (Ni-MH) batterijen

1 Plaats de batterijen in het batterijvak zoals aangegeven (⊞, ⊟).
(⊞, ⊟ geeft de richting van de batterijen aan.)

Let op
- Voor u de oplaadbare nikkelmetaalhydride batterijen gaat gebruiken, moet u ze volledig opladen met de daarvoor bedoelde batterijlader.
- Gebruik geen lithium-ion batterijen in deze flitser, want deze batterijen kunnen voorkomen dat de flitser zijn optimale prestaties kan leveren.

C De flitser op een camera bevestigen

1 Zet de Aan/uit-schakelaar op de flitser op "OFF".

2 Houd de ontgrendelknop ingedrukt en draai de vergrendelhendel weg van "LOCK". (①)

3 Haal de beschermkap van de connector van de flitser en de beschermkap van de accessoireschoen van de camera.
- Als de ingebouwde flitser van de camera omhoog staat, moet u deze naar beneden drukken.

4 Schuif de Multi-interfacevoet van de flitser in de Multi-interfaceschoen op de camera. (②)
- U moet de voet in de richting van de pijl drukken tot de voet goed vast zit.

5 Draai de vergrendelhendel naar "LOCK" tot deze stopt aan de rechterkant (③) om de flitser vast te zetten op de camera.

De flitser van de camera halen

Zet eerst de flitser uit. Houd de ontgrendelknop ingedrukt, draai de vergrendelhendel weg van "LOCK" en schuif de voet van de flitser dan uit de Multi-interfaceschoen.

Opmerking
- Wanneer u de flitser van de camera gehaald hebt, moet u de beschermkap van de connector weer terug doen op de Multi-interfacevoet om de contactjes te beschermen.

D TTL-flitsfotografie

Raadpleeg de Helpgids voor details over de functies en instellingen van de flitser.

1 Zet de Aan/uit-schakelaar op de flitser op "ON". (①)
- Wanneer u deze flitser aan zet, zal de flitser direct beginnen op te laden. Wanneer de flitser volledig is opgeladen, zal de TEST-knop (②) oranje oplichten.

2 Druk op de MODE-knop (③), draai aan het besturingswiel en selecteer [TTL].

3 Druk de sluiterknop van de camera in om een foto te nemen.
- U kunt met de LEVEL -/+ knop de flitscompensatiewaarde veranderen (het flitssterkteniveau aanpassen).

E Draadloze flitsfotografie (via draadloze radiocommunicatie)

Om draadloos te kunnen flitsen via radiobesturing met deze flitser heeft u hiernaast nog een andere flitser nodig die ook draadloze communicatie via radiosignalen ondersteunt en die u aan deze flitser moet koppelen. Raadpleeg voor details de Helpgids.

Technische gegevens

Afmetingen (ong.)	78,1 mm × 143,1 mm × 104,6 mm (b/h/d)
Gewicht (ong.)	439 g (exclusief de batterijen)
Voedingsvereisten	6 V gelijkspanning
Aanbevolen batterijen	Vier LR6 (AA-formaat) alkalinebatterijen Vier oplaadbare Ni-MH-batterijen (AA-formaat)
Bijgeleverde toebehoren	Flitser (1), Beschermkap van de connector (aangebracht) (1), Stof- en vochtbestendige afdekking (aangebracht) (1), Mini-standaard (1), Tas (1), Adapter voor indirect flitsen (1), Kleurfilter (amber) (1), Kleurfilter (groen) (1), Etui (1), Handleiding en documentatie

Wijzigingen in ontwerp en technische gegevens voorbehouden, zonder kennisgeving.

"Multi Interface Shoe" is een handelsmerk van Sony Group Corporation.

Svenska

Om handboken för denna produkt

För närmare information om hur du använder produkten, se "Hjälpguide" (webbmanual).
"Hjälpguide" (webbmanual)
http://rd1.sony.net/help/ilc/1730/h_zz/

Utsätt inte batterierna för extrem värme från t.ex. solsken, eld eller liknande.

FÖRSIKTIGT
- Byt bara ut batteriet mot ett batteri av den angivna typen. Annars finns det risk för bristning, brand eller personskador.
- Kassera förbrukade batterier enligt anvisningarna.

Att tänka på vid användning

Detta blixtaggregat kan användas i kombination med Sony digitalkameror med utbytbart objektiv eller Sony digitala stillbildskameror som har en konventionell Multi-gränssnittsfot. Uppdatera kamerans mjukvara till den senaste versionen innan du börjar använda den här produkten.

- För information om kameramodeller som är kompatibla med denna enhet, gå till webbplatsen på: https://www.sony.net/dics/f60rm2/

- Se bruksanvisningen för denna enhet och läs i bruksanvisningen för din kamera.
- För att undvika risken för brand eller en elektrisk stöt, iaktta följande:
  – Ta inte isär eller förändra denna produkt.
  – Använd inte denna enhet med våta händer.
  – Låt inte vatten eller främmande föremål (metall, lättantändliga ämnen etc.) tränga in i denna enhet.
  – Använd inte denna enhet på en plats som utsätts för vattenstänk, hög luftfuktighet, damm, oljeångor och varm ånga.
- Användning av denna enhet med produkter från andra tillverkare kan påverka dess prestanda, vilket leder till olyckor eller funktionsfel.
- För att undvika risken för skada eller funktionsfel, iaktta följande:
  – Denna enhet är precisionsutrustning. Tappa inte enheten, slå inte emot den, och utsätt den inte heller för starkt yttre tryck.
  – Rör inte de elektriska kontakterna på denna enhet med bara händer.
  – Använd inte och förvara inte denna enhet på en plats som utsätts för höga temperaturer och fuktighet.
  – När du använder denna enhet utomhus, se till att enheten skyddas från regn eller sjövatten.
- För inspektion och reparation av denna enhet, kontakta din Sony-återförsäljare eller närmaste auktoriserade Sonyserviceverkstad.
- Hantera denna enhet försiktigt så att den inte tappas eller utsätts för vätska.
- För att undvika funktionsfel, använd inte detta blixtaggregat i kombination med några kommersiellt tillgängliga blixtaggregat med:
  – över 250 V
  – omvänd polaritet
- Denna enhet är konstruerad för att vara damm- och fuktavstötande, men är inte vattentät eller stänksäker. Se till att produkten inte blir våt om du använder den när det regnar.
- Håll blixtröret rent. Om ytan på blixtröret är smutsigt kan det orsaka värmeutveckling, vilket kan resultera i rökutveckling eller brännskador. Torka rent blixtröret med en mjuk trasa, etc.
- Denna produkt (inklusive tillbehör) innehåller en eller flera magneter som kan påverka pacemakers, programmerbara shuntventiler för vattenskallebehandling, eller annan medicinsk utrustning. Placera inte denna produkt i närheten av personer som använder sådan medicinsk utrustning. Rådfråga en läkare innan du använder denna produkt om du själv använder sådan medicinsk utrustning.
- Om följande försiktighetsåtgärder inte följs kan det leda till dödsfall eller allvarliga skador på grund av brand eller elektriska stötar.
  – Lys inte med ljuskällan i närheten av någons ögon. Det starka ljuset kan skada människors ögon.
  – Om ytterhöljet skadas på grund av ett fall eller av någon annan anledning ska du inte röra de frilagda delarna. Om du gör det kan du få en elektrisk stöt.
  – Använd inte ficklampan när du kör bil eller annat fordon, och rikta inte lampan mot föraren. Detta kan orsaka en trafikolycka.
  – Om du märker något onormalt, t.ex. överdriven värme, brandlukt eller rök under användning, ska du omedelbart ta ut batterierna och sluta använda enheten. Fortsatt användning kan orsaka brand eller brännskador.
  – Använd aldrig ett batteri vars ytterhölje har lossnat eller som är skadat på annat sätt. Om du gör det kan det orsaka vätskeläckage eller värmeutveckling eller leda till att batteriet brister.
- Om följande försiktighetsåtgärder inte följs kan det leda till personskador eller skador på omgivande föremål.
  – Tänd inte ljuskällan när den är i kontakt med en kroppsdel eller andra föremål. När lampan är tänd blir ljuskällan mycket varm och kan orsaka brännskador.

A Delarnas namn

1 Studsskiva
2 Inbyggd vidvinkelpanel
3 Blixtrör
4 Multi/mikro-USB-terminal
5 Synkroniseringsterminal
6 DC IN-terminal
Anslut den externa batteriadaptern (medföljer ej) till denna terminal.
7 Multi-gränssnittsfot
8 Ministäll
9 Stativfästhål
10 Studsindikator (vinkel uppåt/nedåt)
11 LINK-lampa
12 LCD-panel
13 Batterilucka
14 Frigöringsknapp
15 Låsspak
16 Damm- och stänkskydd
17 Fn (funktion)-knapp
18 MENU-knapp
19 Strömbrytare
Genom att välja "LOCK" kan du inaktivera styrratten och knapparna på blixtaggregatet för att förhindra oavsiktlig användning.
20 Styrratt
21 Mittknapp
22 Knappen LEVEL -/+
23 TEST-knapp
24 Riktningsknappar

B Sätta i batterier

Endera av följande batterityp kan användas i blixtaggregatet:
- Fyra alkaliska batterier av storlek AA
- Fyra uppladdningsbara nickelmetallhydridbatterier (Ni-MH) av storlek AA

1 Sätt i batterierna i batterifacket på det sätt som visas i figuren (⊞, ⊟).
(⊞, ⊟ anger batteriernas riktning.)

Observera
- Innan du använder de uppladdningsbara nickelmetallhydridbatterierna, se till att fulladda batterierna med den avsedda batteriladdaren.
- Använd inte litiumjonbatterier i detta blixtaggregat eftersom de kan förhindra blixtaggregatet från att leverera full prestanda.

C Montera blixtaggregatet på en kamera

1 Ställ strömbrytaren på blixtaggregatet på "OFF".

2 Tryck på och håll frigöringsknappen och vrid låsspaken bort från "LOCK". (①)

3 Ta bort kontaktskyddet från blixtaggregatet; och skyddet för tillbehörsskon från kameran.
- Om den inbyggda blixten på kameran hoppar upp, sätt ner den.

4 Sätt in multi-gränssnittsfoten på blixtaggregatet i multi-gränssnittsskon på kameran. (②)
- Se till att skjuta in foten i pilens riktning tills foten sitter säkert.

5 Vrid låsspaken mot "LOCK" tills det tar stopp vid den högra änden (③) för att låsa fast blixtraggregatet på kameran.

Ta bort blixtaggregatet från kameran

Stäng av strömmen till blixtaggregatet först. Tryck på och håll frigöringsknappen, vrid låsspaken bort från "LOCK", och skjut sedan ut blixtaggregatet ur multi-gränssnittsskon.

Observera
- När du har tagit bort blixtaggregatet från kameran, se till att sätta på kontaktskyddet på multi-gränssnittsfoten för att skydda terminalen.

D TTL-blixtfotografering

För mer information om funktionerna och inställningarna för blixtaggregatet, se Hjälpguiden.

1 Ställ strömbrytaren på blixtaggregatet på "ON". (①)
- När du slår på strömmen till detta blixtaggregat, börjar blixtaggregatet att laddas upp. När blixtaggregatet har laddats upp fullt, lyser TEST-knappen (②) i orange.

2 Tryck på MODE-knappen (③) och vrid styrratten för att välja [TTL].

3 Tryck på avtryckaren på kameran för att ta ett foto.
- Du kan trycka på knappen LEVEL -/+ för att ändra blixtkompensationsvärdet (justera blixtens effektnivå).

E Trådlös blixtfotografering (med trådlös radiokommunikation)

För att kunna använda radio trådlös blixtfotografering med blixtaggregatet, behöver du ytterligare ett blixtaggregat som stöder trådlös radiokommunikation utöver detta blixtaggregat och du måste para ihop dem båda. För närmare information, se Hjälpguiden.

Specifikationer

Yttermått (ca.)	78,1 mm × 143,1 mm × 104,6 mm (B/H/D)
Vikt (ca.)	439 g (exklusive batterierna)
Effektbehov	DC 6 V
Rekommenderade batterier	Fyra LR6 (storlek AA) alkaliska batterier Fyra uppladdningsbara nickelmetallhydridbatterier i storlek AA
Inkluderade artiklar	Blixtaggregat (1), Kontaktskydd (påsatt) (1), Damm- och stänkskydd (påsatt) (1), Ministäll (1), Väska (1), Bounceadapter (1), Färgfilter (gult) (1), Färgfilter (grönt) (1), Påse (1), Uppsättning tryckt dokumentation

Rätt till ändring av design och specifikationer förbehålles.

"Multi Interface Shoe" är ett varumärke som tillhör Sony Group Corporation.

Italiano

Informazioni sul manuale del prodotto

Per i dettagli sull'utilizzo del prodotto, fare riferimento alla "Guida" (manuale web).
"Guida" (manuale web)
http://rd1.sony.net/help/ilc/1730/h_zz/

Non esporre le batterie a fonti di calore eccessivo, quali la luce del sole, il fuoco o simili.

ATTENZIONE
- Sostituire la batteria esclusivamente con una del tipo specificato. Diversamente, si potrebbero causare esplosioni, incendi o incidenti.
- Smaltire le batterie usate secondo le istruzioni.

Note sull'uso

Questa unità flash può essere utilizzata in combinazione con le fotocamere digitali con obiettivo intercambiabile Sony o con le fotocamere digitali Sony dotate di una comune slitta multi interfaccia.
Prima dell'uso aggiornare il software della fotocamera alla versione più recente.

- Per i modelli di fotocamere compatibili con questa unità, visitare il sito web: https://www.sony.net/dics/f60rm2/

- Consultare le istruzioni per l'uso dell'unità e far riferimento alle istruzioni per l'uso della fotocamera.
- Per evitare rischi di incendio o scossa elettrica, attenersi a quanto segue:
  – Non smontare o modificare questa unità.
  – Non utilizzare l'unità con le mani bagnate.
  – Non lasciare che acqua o corpi estranei (metalli, sostanze infiammabili, ecc.) penetrino nell'unità.
  – Non utilizzare questa unità in un luogo soggetto a spruzzi d'acqua, umidità elevata, polvere, fumi di olio e vapore.
- L'utilizzo di questa unità con prodotti di altre marche potrebbe alterarne le prestazioni e causare incidenti o malfunzionamenti.
- Per evitare rischi di danni o malfunzionamenti, attenersi a quanto segue:
  – Questa unità è un'apparecchiatura di precisione. Non lasciar cadere o colpire l'unità, né sottoporla a forte impatto fisico.
  – Non toccare i contatti elettrici sull'unità a mani nude.
  – Non utilizzare o immagazzinare questa unità in un luogo soggetto a temperatura e umidità elevate.
  – Quando si utilizza questa unità all'aperto, prevenire l'esposizione dell'unità alla pioggia o all'acqua di mare.
- Per ispezioni interne e riparazioni di questa unità, contattare il rivenditore Sony oppure un servizio di riparazione locale autorizzato da Sony.
- Maneggiare con cura l'unità per evitare il rischio che cada o che venga a contatto con liquidi.
- Per evitare malfunzionamenti, non utilizzare con questa unità flash alcuna unità flash disponibile commercialmente che presenti:
  – oltre 250 V
  – polarità inversa
- Questa unità è progettata per essere resistente alla polvere e all'umidità, ma non è resistente all'acqua o agli spruzzi. Se si usa il prodotto in caso di pioggia, evitare che il prodotto si bagni.
- Tenere pulito il lampeggiatore a scarica. Se la superficie del lampeggiatore a scarica è sporca, si può accumulare calore con la conseguente formazione di fumo o bruciature. Per pulire il lampeggiatore a scarica passare un panno morbido sulla superficie.
- Questo prodotto (accessori inclusi) contiene magneti che potrebbero interferire con pacemaker, valvole shunt programmabili per il trattamento dell'idrocefalo o altri dispositivi medicali. Non collocare questo prodotto nelle vicinanze di persone che fanno uso di tali dispositivi medicali. Consultare il proprio medico prima di usare questo prodotto se si fa uso di dispositivi medicali.
- Il mancato rispetto delle seguenti precauzioni può causare morte o gravi lesioni a seguito di incendio o scariche elettriche.
  – Non orientare la sorgente luminosa verso gli occhi delle persone. La luce intensa può causare danni agli occhi.
  – Se l'involucro esterno è danneggiato a seguito di una caduta o per altri motivi, non toccare in alcun caso i componenti esposti. Si rischia di subire una scarica elettrica.
  – Non usare il lampeggiatore mentre si guida un'auto o un altro veicolo e non orientarlo verso chi guida. Si rischia di causare un incidente stradale.
  – Se durante l'uso si notano anomalie come surriscaldamento, odore di bruciato o fumo, rimuovere immediatamente le batterie e interrompere l'utilizzo dell'apparecchio. Continuando a usarlo si rischia di provocare un incendio o ustioni.
  – Non usare mai una batteria se il tubo esterno è parzialmente staccato o comunque danneggiato. Facendolo si possono verificare perdite di liquido, emissione di calore o esplosioni.
- Il mancato rispetto delle seguenti precauzioni può causare lesioni personali o danni agli oggetti circostanti.
  – Non attivare la sorgente luminosa se è coperta da pelle o da oggetti. Quando la luce è accesa, la sorgente luminosa si riscalda molto e può causare ustioni.

A Identificazione delle parti

1 Specchio riflettente
2 Adattatore grandangolare incorporato
3 Lampeggiatore a scarica
4 Terminale USB multiplo/micro
5 Terminale sincronizzazione
6 Terminale DC IN
Collegare a questo terminale l'adattatore della batteria esterna (non in dotazione).
7 Piedino multi interfaccia
8 Minisupporto
9 Foro di attacco per treppiede
10 Indicatore della dissolvenza a rimbalzo (angolo superiore/inferiore)
11 Spia LINK
12 Pannello LCD
13 Coperchio dello scomparto pile
14 Pulsante di sblocco
15 Leva di blocco
16 Copertura anti polvere e umidità
17 Tasto Fn (funzione)
18 Tasto MENU
19 Interruttore di alimentazione
Selezionando "LOCK" si disattivano la rotellina di controllo e i tasti sull'unità flash per impedirne l'azionamento accidentale.
20 Rotellina di controllo
21 Tasto centrale
22 Tasto LEVEL -/+
23 Tasto TEST
24 Tasti direzione

B Inserimento delle batterie

L'unità flash può accogliere un set tra quelli indicati di seguito:
- Quattro batterie alcaline AA
- Quattro batterie ricaricabili al nichel-metallo idruro (Ni-MH) AA

1 Inserire le batterie nel vano batterie, come illustrato (⊞, ⊟).
(⊞, ⊟ indica la direzione delle batterie.)

Nota
- Prima di usare le batterie ricaricabili al nichel-metallo idruro, assicurarsi di caricare completamente le batterie con il caricabatterie specificato.
- Non utilizzare batterie ioni litio in questa unità flash in quanto potrebbero impedire all'unità flash di fornire il massimo rendimento.

C Applicazione dell'unità flash a una fotocamera

1 Girare l'interruttore di alimentazione dell'unità flash su "OFF".

2 Tenere premuto il pulsante di sblocco e ruotare la leva di blocco allontanandola da "LOCK". (①)

3 Rimuovere il coperchio di protezione del connettore dall'unità flash e il coperchio della slitta dalla fotocamera.
- Se il flash integrato della fotocamera è alzato, abbassarlo.

4 Inserire il piedino multi interfaccia dell'unità flash nella slitta multi interfaccia della fotocamera. (②)
- Accertarsi di spingere all'interno il piedino in direzione della freccia fino a quando il piedino è fissato.

5 Ruotare la leva di blocco verso "LOCK" fino a quando si arresta sull'estremità destra (③) per fissare l'unità flash sulla fotocamera.

Per rimuovere l'unità flash dalla fotocamera

Spegnere prima l'alimentazione dell'unità flash. Tenere premuto il pulsante di sblocco, ruotare la leva di blocco allontanandola da "LOCK" e quindi far scorrere l'unità per estrarla dalla slitta multi interfaccia.

Nota
- Dopo aver rimosso l'unità flash dalla fotocamera, accertarsi di applicare il coperchio di protezione del connettore al piedino multi interfaccia per proteggere il terminale.

D Fotografia in modalità flash TTL

Per i dettagli sulle funzioni e sulle impostazioni dell'unità flash, fare riferimento alla Guida.

1 Girare l'interruttore di alimentazione dell'unità flash su "ON". (①)
- Quando si accende l'alimentazione dell'unità flash, quest'ultima inizia a caricarsi. Quando l'unità flash è completamente carica, il tasto TEST (②) si illumina con luce arancione.

2 Premere il tasto MODE (③) e ruotare la rotellina di comando per selezionare [TTL].

3 Premere il tasto dell'otturatore sulla fotocamera per scattare una foto.
- È possibile premere il tasto LEVEL -/+ per cambiare il valore di compensazione del flash (regolare il livello di potenza del flash).

(Continua sulla facciata posteriore)

Italiano

(Continua dalla facciata anteriore)

E Fotografia con flash senza fili (con comunicazione radio senza fili)

Per scattare fotografie con flash senza fili radiocomandato con l'unità flash, è necessaria un'altra unità flash compatibile con la comunicazione radio senza fili oltre a questa unità, le due unità devono essere associate. Per i dettagli, fare riferimento alla Guida.

Caratteristiche tecniche

Dimensioni (circa)	78,1 mm × 143,1 mm × 104,6 mm (L/A/P)
Peso (circa)	439 g (batterie escluse)
Alimentazione	CC 6 V
Pile consigliate	Quattro pile alcaline LR6 (formato AA) Quattro pile ricaricabili all'idruro di nichel metallo formato AA
Accessori inclusi	Unità flash (1), Coperchio di protezione del connettore (attaccato) (1), Copertura anti polvere e umidità (attaccato) (1), Minisupporto (1), Custodia (1), Adattatore per dissolvenza a rimbalzo (1), Filtro colore (ambra) (1), Filtro colore (verde) (1), Marsupio (1), Corredo di documentazione stampata

Il disegno e le caratteristiche tecniche sono soggetti a modifiche senza preavviso.

"Multi Interface Shoe" è un marchio di Sony Group Corporation.

Português

Acerca do manual para este produto

Para mais detalhes sobre a utilização do produto, consulte o "Guia de ajuda" (manual online).
"Guia de ajuda" (manual online)
http://rd1.sony.net/help/ilc/1730/h_zz/

Não exponha as pilhas a fontes de calor excessivo, como o sol, fogo ou outras.

CUIDADO

- Substitua a bateria apenas por uma do tipo especificado. Se não o fizer, pode provocar uma explosão, incêndio ou choque eléctrico.
- Deite fora as baterias usadas de acordo com as instrucoes.

Notas de utilização

Esta unidade de flash pode ser utilizada em combinação com Câmaras Digitais de Objetivas Intercambiáveis da Sony ou Máquinas Fotográficas Digitais da Sony que tenham uma Sapata Multi-Interface convencional.
Atualize o software da sua câmara para a versão mais recente antes de utilizar.

- Para os modelos de câmaras compatíveis com esta unidade, visite o Web site em: https://www.sony.net/dics/f60rm2/

- Consulte o manual de instruções desta unidade e consulte o manual de instruções da sua câmara.
- Para evitar o risco de incêndio ou choque elétrico, tenha em atenção as seguintes precauções:
  - Não desmonte nem altere esta unidade.
  - Não utilize a unidade com as mãos molhadas.
  - Não permita a entrada de água ou matérias estranhas (metal, substâncias inflamáveis, etc.) nesta água.
  - Não utilize esta unidade num local sujeito a salpicos de água, elevada humidade, poeira, fumos de óleo e vapor.
- A utilização desta unidade com produtos de outros fabricantes pode afetar o respetivo desempenho, originando acidentes ou avarias.
- Para evitar o risco de danos ou avaria, tenha em atenção as seguintes precauções:
  - Esta unidade é um equipamento de precisão. Não deixe cair esta unidade, não bata na unidade nem permita que sofra fortes impactos físicos.
  - Não toque nos contactos elétricos desta unidade com as mãos desprotegidas.
  - Não utilize nem guarde esta unidade num local sujeito a temperaturas e humidade elevadas.
  - Quando utilizar esta unidade no exterior, não exponha a unidade à chuva ou água do mar.
- Para a inspeção e reparação do interior desta unidade, contacte o seu revendedor Sony ou serviço de assistência técnica local autorizado da Sony.
- Manuseie esta unidade com cuidado para evitar o risco de ela cair ou de a expor a líquidos.
- Para evitar uma avaria, não utilize esta unidade de flash em combinação com quaisquer unidades de flash disponíveis no mercado com:
  - mais de 250 V
  - polaridade invertida
- Esta unidade foi concebida para ser resistente à poeira e à humidade, mas não é à prova de água nem de salpicos. Quando utilizar o produto em condições de chuva, não deixe o produto molhar-se.
- Mantenha limpo o elemento emissor do flash. Sujidade na superfície do elemento emissor do flash pode causar aumento do calor e resultar em fumo ou queimaduras. Para limpar o elemento emissor do flash, passe com um pano suave, etc.
- Este produto (incluindo os acessórios) tem íman(es) que pode(m) interferir com pacemakers, válvulas de derivação programáveis para o tratamento de hidrocefalia ou outros dispositivos médicos. Não coloque este produto perto de pessoas que utilizam esses dispositivos médicos. Consulte o seu médico antes de utilizar este produto se utilizar qualquer um desses dispositivos médicos.
- O incumprimento das seguintes precauções pode resultar em morte ou ferimentos graves devido a incêndio ou choques elétricos.
  - Não aponte a fonte de luz para os olhos das pessoas. A forte luz pode causar lesões nos olhos das pessoas.
  - Se a caixa exterior ficar danificada devido a uma queda ou outro motivo, nunca toque nas partes expostas. Caso contrário, pode causar um choque elétrico.
  - Não use o flash ao conduzir um carro ou outro veículo nem aponte o flash para o condutor. Caso contrário, pode causar um acidente de viação.
  - Se detetar anomalias, como calor excessivo, cheiro a queimado ou fumo durante a utilização, remova imediatamente as pilhas/baterias e interrompa a utilização da unidade. A utilização contínua pode causar um incêndio ou queimaduras.
  - Nunca utilize uma pilha/bateria cujo tubo exterior tenha sido separado ou esteja danificado. Caso contrário, pode causar fugas de líquido, gerar calor ou uma rutura.
- O incumprimento das seguintes precauções pode resultar em ferimentos ou danos nos objetos circundantes.
  - Não ligue a fonte de luz se estiver coberta por pele ou outros objetos. Quando a luz está ligada, a fonte de luz fica muito quente e pode causar queimaduras.

A Identificar as peças

1 Refletor
2 Painel difusor incorporado
3 Elemento emissor do flash
4 Multi Terminal/Terminal Micro USB
5 Terminal de sincronização
6 Terminal DC IN
Ligue o Adaptador de Pilhas Externo (não fornecido) a este terminal.
7 Pé multi-interface
8 Minibase
9 Orifício de fixação para tripé
10 Indicador do (ângulo de inclinação do) flash refletido (ângulo superior/inferior)
11 Luz LINK
12 Painel LCD
13 Porta do compartimento das pilhas
14 Botão de libertação
15 Controlo de bloqueio
16 Cobertura resistente à poeira e à humidade
17 Botão Fn (função)
18 Botão MENU
19 Interruptor de corrente
Se selecionar "LOCK", pode desativar o seletor de controlo e os botões na unidade de flash para evitar operações não intencionais.
20 Seletor de controlo
21 Botão central
22 Botão LEVEL -/+
23 Botão TEST
24 Botões de direção

B Inserir as pilhas

A unidade de flash pode utilizar qualquer dos seguintes conjuntos:
- Quatro pilhas alcalinas tamanho AA
- Quatro pilhas recarregáveis de tamanho AA de níquel-hidreto metálico (Ni-MH)

1 Insira as pilhas no compartimento das pilhas conforme ilustrado (,). (, indica a direção das pilhas.)

Nota
- Antes de utilizar as pilhas recarregáveis de níquel-hidreto metálico, certifique-se de que carrega totalmente essas pilhas com o carregador de pilhas especificado.
- Não utilize pilhas de iões de lítio nesta unidade de flash, pois podem impedir a unidade de flash de prestar o melhor desempenho.

C Montar a unidade de flash numa câmara

1 Coloque o interruptor de corrente na unidade de flash na posição desligada "OFF".

2 Prima e mantenha premido o botão de libertação e rode o controlo de bloqueio afastando-o da posição "LOCK". (①)

3 Retire a tampa de proteção do conector da unidade de flash e a tampa da sapata da câmara.
- Se o flash incorporado na câmara estiver levantado, coloque-o para baixo.

4 Insira o Pé Multi-Interface da unidade de flash na Sapata Multi-Interface na câmara. (②)
- Certifique-se de que empurra o pé para dentro, na direção da seta, até ficar encaixado.

5 Rode o controlo de bloqueio na direção da posição "LOCK" até parar na extremidade direita (③) para fixar a unidade de flash na câmara.

Para desmontar a unidade de flash da câmara

Comece por desligar a corrente da unidade de flash. Prima e mantenha premido o botão de libertação, rode o controlo de bloqueio afastando-o da posição "LOCK" e faça deslizar a unidade para fora da Sapata Multi-Interface.

Nota
- Quando tiver retirado a unidade de flash da câmara, certifique-se de que monta a tampa de proteção do conector no Pé Multi-Interface para proteger o respetivo terminal.

D Fotografia com flash TTL

Para mais detalhes sobre as funções e definições da unidade de flash, consulte o Guia de ajuda.

1 Coloque o interruptor de corrente na unidade de flash na posição desligada "ON". (①)
- Quando ligar a corrente desta unidade de flash, a unidade de flash começa a ser carregada. Quando a unidade de flash estiver totalmente carregada, o botão TEST (②) acende uma luz laranja.

2 Prima o botão MODE (③) e rode o seletor de controlo para selecionar [TTL].

3 Para tirar uma fotografia, prima o botão do obturador na câmara.
- Pode premir o botão LEVEL -/+ para alterar o valor de compensação do flash (ajustar o nível de potência do flash).

E Fotografia com flash sem fios (com comunicações sem fios por rádio)

Para fotografar com flash sem fios por rádio com a unidade de flash, é necessária outra unidade de flash que suporte comunicações sem fios por rádio, além desta unidade de flash, devendo emparelhar ambas as unidades. Para mais detalhes, consulte o Guia de ajuda.

Especificações

Dimensões (aprox.)	78,1 mm × 143,1 mm × 104,6 mm (L/A/P)
Peso (aprox.)	439 g (excluindo as pilhas)
Potência necessária	CC 6 V
Pilhas recomendadas	Quatro pilhas alcalinas LR6 (tamanho AA) Quatro pilhas recarregáveis de níquel-hidreto metálico tamanho AA
Itens incluídos	Unidade de flash (1), Tampa de proteção do conector (fixa) (1), Cobertura resistente à poeira e à humidade (fixa) (1), Minibase (1), Estojo (1), Adaptador do flash refletido (1), Filtro de cor (âmbar) (1), Filtro de cor (verde) (1), Bolsa (1), Documentos impressos

O design e as especificações estão sujeitos a alterações sem aviso prévio.

"Multi Interface Shoe" é uma marca comercial da Sony Group Corporation.

Ελληνικά

Σχετικά με το εγχειρίδιο αυτού του προϊόντος

Για λεπτομέρειες σχετικά με τη χρήση του προϊόντος, ανατρέξτε στον "Οδηγός βοήθειας" (διαδικτυακό εγχειρίδιο).
"Οδηγός βοήθειας" (Διαδικτυακό εγχειρίδιο)
http://rd1.sony.net/help/ilc/1730/h_zz/

Μην εκθέτετε τις μπαταρίες σε υπερβολική θερμότητα, όπως οι ακτίνες του ηλίου, πυρκαγιά ή παρόμοιες καταστάσεις.

ΠΡΟΣΟΧΗ

- Αντικαταστήστε την μπαταρία με άλλη μπαταρία του ίδιου τύπου. Σε αντίθετη περίπτωση, ενδέχεται να προκληθεί ρήξη, πυρκαγιά ή ηλεκτροπληξία.
- Απορρίπτετε τις χρησιμοποιημένες μπαταρίες σύμφωνα με τις οδηγίες.

Σημειώσεις σχετικά με τη χρήση

Αυτή η μονάδα φλας μπορεί να χρησιμοποιηθεί σε συνδυασμό με ψηφιακές φωτογραφικές μηχανές με εναλλασσόμενους φακούς της Sony ή ψηφιακές φωτογραφικές μηχανές της Sony που διαθέτουν συμβατικό πέδιλο πολλαπλών διασυνδέσεων. Ενημερώστε το λογισμικό της ψηφιακής φωτογραφικής μηχανής σας στην τελευταία έκδοση πριν από τη χρήση.
- Για τα μοντέλα ψηφιακών φωτογραφικών μηχανών που είναι συμβατά με αυτή τη μονάδα, επισκεφθείτε τη διεύθυνση: https://www.sony.net/dics/f60rm2/

- Ανατρέξτε στις οδηγίες λειτουργίας αυτής της μονάδας και ανατρέξτε στις οδηγίες λειτουργίας της ψηφιακής φωτογραφικής μηχανής σας.
- Για την αποφυγή του κινδύνου πυρκαγιάς ή ηλεκτροπληξίας, τηρείτε τα ακόλουθα:
  - Μην αποσυναρμολογείτε ή τροποποιείτε τη μονάδα.
  - Μη χρησιμοποιείτε αυτή τη μονάδα με βρεγμένα χέρια.
  - Μην επιτρέπετε την είσοδο νερού ή ξένων υλικών (μεταλλικά αντικείμενα, εύφλεκτες ουσίες κτλ.) σε αυτή τη μονάδα.
  - Μη χρησιμοποιείτε αυτή τη μονάδα σε χώρο με εκχύσεις νερού, υψηλή υγρασία, σκόνη, αναθυμιάσεις ελαίων και ατμούς.
- Η χρήση αυτής της μονάδας με προϊόντα άλλων κατασκευαστών μπορεί να επηρεάσει την απόδοση της μονάδας και να οδηγήσει σε ατυχήματα ή δυσλειτουργίες.
- Για την αποφυγή του κινδύνου βλάβης ή δυσλειτουργίας, τηρείτε τα ακόλουθα:
  - Η μονάδα αυτή είναι εξοπλισμός ακριβείας. Αποφύγετε την πτώση ή το χτύπημα της μονάδας, όπως επίσης και τις δυνατές προσκρούσεις.
  - Μην αγγίζετε τις ηλεκτρικές επαφές αυτής της μονάδας με γυμνά χέρια.
  - Μη χρησιμοποιείτε και μην αποθηκεύετε αυτή τη μονάδα σε χώρο που υπόκειται σε υψηλές θερμοκρασίες και υγρασία.
  - Όταν χρησιμοποιείτε αυτή τη μονάδα σε εξωτερικούς χώρους, φροντίστε να μην εκτίθεται σε βροχή ή θαλασσινό νερό.
- Για τον εσωτερικό έλεγχο και την επισκευή αυτής της μονάδας, επικοινωνήστε με την αντιπροσωπεία της Sony ή το τοπικό εξουσιοδοτημένο κέντρο σέρβις της Sony.
- Να χειρίζεστε αυτή τη μονάδα με προσοχή για την αποφυγή του κινδύνου πτώσης της ή έκθεσής της σε υγρά.
- Για την αποφυγή δυσλειτουργίας, μη χρησιμοποιείτε αυτή τη μονάδα φλας σε συνδυασμό με οποιαδήποτε εμπορικά διαθέσιμη μονάδα φλας με:
  - άνω των 250 V
  - αναστραμμένη πολικότητα
- Αυτή η μονάδα σχεδιάστηκε έτσι ώστε να αντέχει στη σκόνη και την υγρασία, δεν είναι όμως αδιάβροχη ούτε διαθέτει προστασία από πιτσίλισμα. Όταν χρησιμοποιείτε το προϊόν υπό βροχή, μην επιτρέψετε να βραχεί.
- Διατηρείτε τη λυχνία φλας καθαρή. Η λερωμένη επιφάνεια της λυχνίας φλας μπορεί να προκαλέσει συσσώρευση θερμότητας, με αποτέλεσμα τη δημιουργία καπνού ή το κάψιμο. Για να καθαρίσετε τη λυχνία φλας, σκουπίστε την με ένα μαλακό πανί, κ.λπ.
- Το προϊόν αυτό (συμπεριλαμβανομένων αξεσουάρ) έχει μαγνήτη(-ες) που μπορεί να δημιουργεί(-ούν) παρεμβολές σε βηματοδότες, προγραμματιζόμενες βαλβίδες παροχέτευσης για τη θεραπεία υδροκεφάλου ή άλλες ιατρικές συσκευές. Μην τοποθετείτε το προϊόν αυτό κοντά σε άτομα που χρησιμοποιούν τέτοιου είδους ιατρικές συσκευές. Συμβουλευτείτε τον γιατρό σας, πριν χρησιμοποιήσετε το προϊόν αυτό, εφόσον χρησιμοποιείτε τέτοιου είδους ιατρική συσκευή.
- Αν δεν τηρηθούν οι παρακάτω προφυλάξεις, υπάρχει κίνδυνος να προκληθεί θανάσιμος ή σοβαρός τραυματισμός λόγω πυρκαγιάς ή ηλεκτροπληξίας.
  - Η πηγή φωτισμού δεν πρέπει να χρησιμοποιείται κοντά στα μάτια άλλων ανθρώπων. Ο ισχυρός φωτισμός υπάρχει κίνδυνος να προκαλέσει πρόβλημα στην όρασή τους.
  - Αν το εξωτερικό περίβλημα πάθει ζημιά εξαιτίας πτώσης ή άλλου λόγου, ποτέ μην αγγίξετε τα εκτεθειμένα εξαρτήματα. Αλλιώς, υπάρχει κίνδυνος ηλεκτροπληξίας.
  - Δεν πρέπει να χρησιμοποιείτε το φλας κατά την οδήγηση αυτοκινήτου ή άλλου οχήματος ούτε να στρέφετε το φλας προς τον οδηγό. Αλλιώς, υπάρχει κίνδυνος σύγκρουσης.
  - Αν παρατηρήσετε κάποια προβλήματα, π.χ. υπερβολική θερμότητα, οσμή καμένου ή καπνό, κατά τη χρήση, αφαιρέστε αμέσως τις μπαταρίες και πάψτε να χρησιμοποιείτε τη μονάδα. Αν εξακολουθήσετε να τη χρησιμοποιείτε, υπάρχει κίνδυνος πρόκλησης πυρκαγιάς ή εγκαυμάτων.
  - Ποτέ δεν πρέπει να χρησιμοποιήσετε μια μπαταρία της οποίας η εξωτερική επιφάνεια έχει ξεφλουδιστεί ή παρουσιάζει άλλα σημάδια φθοράς. Αλλιώς, υπάρχει κίνδυνος διαρροής υγρών, παραγωγής θερμότητας ή θραύσης.
- Αν δεν τηρηθούν οι παρακάτω προφυλάξεις, υπάρχει κίνδυνος τραυματισμού ή πρόκλησης ζημιάς στα γύρω αντικείμενα.
  - Δεν πρέπει να ενεργοποιείτε την πηγή φωτισμού αν καλύπτεται από την επιδερμίδα σας ή άλλα αντικείμενα. Η πηγή φωτισμού θα θερμαίνεται πολύ κατά τη λειτουργία της και υπάρχει κίνδυνος να προκαλέσει εγκαύματα.

A Προσδιορισμός των μερών

1 Φύλλο ανάκλασης
2 Ενσωματωμένο ευρυγώνιο πάνελ
3 Λυχνία φλας
4 Ακροδέκτης Multi/Micro USB
5 Ακροδέκτης συγχρονισμού
6 Ακροδέκτης εισόδου DC IN
Συνδέστε τον εξωτερικό προσαρμογέα μπαταριών (δεν παρέχεται) σε αυτόν τον ακροδέκτη.
7 Υποδοχή πολλαπλών διασυνδέσεων
8 Μίνι βάση
9 Οπή σύνδεσης τρίποδου
10 Ένδειξη ανάκλασης (ανώτερη/κατώτερη γωνία)
11 Λυχνία LINK
12 Οθόνη LCD
13 Κάλυμμα θαλάμου μπαταριών
14 Κουμπί απελευθέρωσης
15 Μοχλός ασφάλισης
16 Κάλυμμα ανθεκτικό στη σκόνη και την υγρασία
17 Κουμπί Fn (λειτουργία)
18 Κουμπί MENU
19 Διακόπτης λειτουργίας
Επιλέγοντας "LOCK," μπορείτε να απενεργοποιήσετε τον τροχίσκο ελέγχου και τα κουμπιά στη μονάδα φλας για την αποτροπή ακούσιων ενεργειών.
20 Τροχίσκος ελέγχου
21 Κεντρικό κουμπί
22 Κουμπί LEVEL -/+
23 Κουμπί TEST
24 Κουμπιά κατεύθυνσης

B Τοποθέτηση μπαταριών

Η μονάδα φλας λειτουργεί με ένα από τα ακόλουθα σετ μπαταριών:
- Τέσσερις αλκαλικές μπαταρίες μεγέθους AA
- Τέσσερις επαναφορτιζόμενες μπαταρίες νικελίου-υδριδίου μετάλλου (Ni-MH) μεγέθους AA

1 Τοποθετήστε τις μπαταρίες στη θήκη μπαταριών όπως φαίνεται από το (,). (το , επισημαίνει τη φορά τοποθέτησης των μπαταριών).

Σημείωση
- Πριν χρησιμοποιήσετε τις επαναφορτιζόμενες μπαταρίες νικελίου-υδριδίου μετάλλου, βεβαιωθείτε πως έχετε φορτίσει πλήρως τις μπαταρίες με τον κατάλληλο φορτιστή.
- Μη χρησιμοποιείτε μπαταρίες ιόντων λιθίου σε αυτή τη μονάδα φλας καθώς μπορεί να αποτρέψουν την πλήρη απόδοση της μονάδας φλας.

C Σύνδεση της μονάδας φλας στην ψηφιακή φωτογραφική μηχανή

1 Θέστε τον διακόπτη λειτουργίας στη μονάδα φλας σε "OFF".

2 Πατήστε και κρατήστε πατημένο το κουμπί απελευθέρωσης και περιστρέψτε τον μοχλό ασφάλισης μακριά από το "LOCK". (①)

3 Αφαιρέστε το προστατευτικό κάλυμμα συνδέσμου από τη μονάδα φλας και το πώμα του πέδιλου από την ψηφιακή φωτογραφική μηχανή.
- Εάν αναδυθεί το ενσωματωμένο φλας στην ψηφιακή φωτογραφική μηχανή, κατεβάστε το.

4 Εισαγάγετε την υποδοχή πολλαπλών διασυνδέσεων της μονάδας φλας στο πέδιλο πολλαπλών διασυνδέσεων της ψηφιακής φωτογραφικής μηχανής. (②)
- Μην αμελήσετε να πιέσετε προς τα μέσα το πέδιλο, προς την κατεύθυνση του βέλους, μέχρι να ασφαλίσει το πέδιλο.

5 Περιστρέψτε τον μοχλό ασφάλισης προς το "LOCK" μέχρι να σταματήσει στο δεξί άκρο (③) για να ασφαλίσετε τη μονάδα φλας στην ψηφιακή φωτογραφική μηχανή.

Για να αφαιρέσετε τη μονάδα φλας από την ψηφιακή φωτογραφική μηχανή

Απενεργοποιήστε πρώτα την ισχύ στη μονάδα φλας. Πατήστε παρατεταμένα το κουμπί απελευθέρωσης, περιστρέψτε τον μοχλό ασφάλισης μακριά από το "LOCK" και, στη συνέχεια, σύρετε τη μονάδα και αφαιρέστε την από το πέδιλο πολλαπλών διασυνδέσεων.

Σημείωση
- Αφού αφαιρέσετε τη μονάδα φλας από την ψηφιακή φωτογραφική μηχανή, μην αμελήσετε να συνδέσετε το προστατευτικό κάλυμμα συνδέσμου στην υποδοχή πολλαπλών διασυνδέσεων για να προστατεύσετε τον ακροδέκτη της.

D Φωτογράφιση με φλας TTL

Για λεπτομέρειες σχετικά με τις λειτουργίες και τις ρυθμίσεις της μονάδας φλας, ανατρέξτε στον Οδηγό βοήθειας.

1 Θέστε τον διακόπτη λειτουργίας στη μονάδα φλας σε "ON". (①)
- Όταν ενεργοποιείτε αυτή τη μονάδα φλας, η μονάδα φλας ξεκινά να φορτίζεται. Μόλις η μονάδα φλας φορτίσει πλήρως, το κουμπί TEST (②) ανάβει με πορτοκαλί χρώμα.

2 Πατήστε το κουμπί MODE (③) και περιστρέψτε τον τροχίσκο ελέγχου για να επιλέξετε [TTL].

3 Πατήστε το κουμπί του κλείστρου στην ψηφιακή φωτογραφική μηχανή για να τραβήξετε μια φωτογραφία.
- Μπορείτε να πατήσετε το κουμπί LEVEL -/+ για να αλλάξετε την τιμή αντιστάθμισης φλας (ρύθμιση του επιπέδου ισχύος του φλας).

E Φωτογράφιση με ασύρματο φλας (με ασύρματες ραδιοεπικοινωνίες)

Για να πραγματοποιήσετε φωτογράφιση ραδιοεπικοινωνίας με ασύρματο φλας με τη μονάδα φλας, χρειάζεστε μια άλλη μονάδα φλας που υποστηρίζει τις ασύρματες ραδιοεπικοινωνίες επιπροσθέτως αυτής της μονάδας φλας και πρέπει να πραγματοποιήσετε σύζευξη ανάμεσα στις δύο μονάδες. Για λεπτομέρειες, ανατρέξτε στον Οδηγό βοήθειας.

Προδιαγραφές

Διαστάσεις (Περίπου)	78,1 mm × 143,1 mm × 104,6 mm (π/υ/β)
Μάζα (Περίπου)	439 g (χωρίς τις μπαταρίες)
Απαιτήσεις τροφοδοσίας	DC 6 V
Συνιστώμενες μπαταρίες	Τέσσερις αλκαλικές μπαταρίες LR6 (μεγέθους AA) Τέσσερις επαναφορτιζόμενες μπαταρίες νικελίου-υδριδίου μετάλλου μεγέθους AA
Περιεχόμενα αντικείμενα	Μονάδα φλας (1), Προστατευτικό κάλυμμα συνδέσμου (προσαρτημένο) (1), Κάλυμμα ανθεκτικό στη σκόνη και την υγρασία (προσαρτημένο) (1), Μίνι βάση (1), Θήκη (1), Προσαρμογέας ανάκλασης (1), Φίλτρο χρώματος (πορτοκαλί) (1), Φίλτρο χρώματος (πράσινο) (1), Θήκη (1), Σύνολο έντυπης τεκμηρίωσης

Ο σχεδιασμός και οι προδιαγραφές υπόκεινται σε αλλαγή χωρίς προειδοποίηση.

Η επωνυμία "Multi Interface Shoe" είναι εμπορικό σήμα της Sony Group Corporation.

Polski

Instrukcja dla tego produktu

Szczegółowe informacje dotyczące użytkowania tego produktu - patrz „Przewodnik pomocniczy" (instrukcja online).
„Przewodnik pomocniczy" (instrukcja online)
http://rd1.sony.net/help/ilc/1730/h_zz/

Nie należy narażać baterii na wysokie temperatury, na przykład bezpośrednie światło słoneczne, ogień itp.

UWAGA

- Należy używać akumulatora określonego typu. Użycie innego akumulatora może grozić rozsadzeniem, pożarem lub obrażeniami.
- Zużyte baterie należy utylizować zgodnie z instrukcjami.

Uwagi dotyczące użytkowania

Zakupiona lampa błyskowa może być używana z aparatami cyfrowymi Sony z wymiennymi obiektywami lub aparatami cyfrowymi Sony wyposażonymi w standardową stopkę multiinterfejsową.
Przed przystąpieniem do eksploatacji należy zaktualizować oprogramowanie aparatu do najnowszej wersji.
- Modele aparatów współpracujących z tym urządzeniem można znaleźć na stronie: https://www.sony.net/dics/f60rm2/

- Należy zapoznać się z instrukcją obsługi lampy oraz instrukcją obsługi aparatu.
- Aby zapobiegać zagrożeniom takim jak pożar lub porażenie prądem, należy przestrzegać poniższych zasad:
  - Nie demontować ani nie modyfikować urządzenia.
  - Nie dotykać urządzenia mokrymi rękoma.
  - Nie pozwalać na dostanie się do środka urządzenia wody lub ciał obcych (metalu, materiałów palnych itp.).
  - Nie używać urządzenia w miejscach narażonych na pryskanie wody, wysoką wilgotność, pył, opary oleju lub parę.
- Korzystanie z tego urządzenia z produktami innych marek może obniżyć jego wydajność, spowodować wypadek lub awarię.
- Aby nie dopuścić do uszkodzenia lub usterki, należy przestrzegać poniższych zasad:
  - Urządzenie jest przyrządem precyzyjnym. Nie upuszczać ani nie uderzać urządzenia i nie dopuszczać do silnych obciążeń mechanicznych.
  - Nie dotykać styków elektrycznych nieosłoniętymi rękoma.
  - Nie używać ani nie przechowywać urządzenia w miejscu narażonym na wysokie temperatury i wilgotność.
  - Korzystając z urządzenia na zewnątrz, należy chronić je przed deszczem lub wodą morską.
- W celu wykonania wewnętrznej inspekcji i naprawy urządzenia należy się skontaktować ze swoim sprzedawcą Sony lub lokalnym autoryzowanym punktem serwisowym Sony.
- Urządzenie należy obsługiwać z zachowaniem należytej staranności, aby nie dopuścić do jego upuszczenia lub oblania go płynem.
- Aby nie dopuścić do usterki, nie należy używać z tą lampą błyskową dostępnych w sprzedaży lamp błyskowych:
  - ponad 250 V
  - o odwróconej biegunowości
- Opisywane urządzenie jest odporne na kurz i wilgoć, ale nie jest wodoszczelne ani bryzgoszczelne. W przypadku korzystania z produktu podczas deszczu, należy zabezpieczyć go, aby nie zamókł.
- Palnik należy utrzymywać w czystości. Zabrudzona powierzchnia palnika może powodować nagromadzenie ciepła, które doprowadzi do powstania dymu lub przypalenia. Palnik należy czyścić miękką ściereczką.
- Ten produkt (wraz z osprzętem) wyposażony jest w magnes(y) mogący(-e) zakłócać pracę rozruszników serca, programowalnych zastawek przetokowych do leczenia wodogłowia lub innych urządzeń medycznych. Nie należy umieszczać produktu w pobliżu osób, które korzystają ze wspomnianych urządzeń medycznych. Jeżeli stosowane są wspomniane urządzenia medyczne, przed przystąpieniem do użytkowania tego produktu należy zasięgnąć porady lekarskiej.
- Nieprzestrzeganie poniższych środków ostrożności może skutkować śmiercią lub poważnymi obrażeniami spowodowanymi pożarem lub porażeniem prądem elektrycznym.
  - Nie kierować źródła światła w stronę oczu innych osób. Silne światło może uszkodzić wzrok.
  - Jeśli obudowa zewnętrzna uległa uszkodzeniu w wyniku upadku lub z innego powodu, nie należy dotykać odsłoniętych części. Mogłoby to doprowadzić do porażenia prądem elektrycznym.
  - Nie używać lampy błyskowej podczas prowadzenia samochodu ani innego pojazdu oraz nie kierować błysku w stronę kierowcy. Mogłoby to doprowadzić do kolizji w ruchu drogowym.
  - W przypadku zauważenia jakichkolwiek nieprawidłowości, takich jak nadmierne nagrzewanie się, zapach spalenizny lub dym podczas użytkowania, należy natychmiast wyjąć akumulatory/baterie i zaprzestać użytkowania urządzenia. Dalsze używanie może doprowadzić do pożaru lub poparzeń.
  - Nigdy nie używać akumulatora/baterii, jeśli zewnętrzna powłoka jest złuszczona lub w inny sposób uszkodzona. Mogłoby to doprowadzić do wycieku płynu, wytworzenia ciepła lub pęknięcia.
- Nieprzestrzeganie poniższych środków ostrożności może doprowadzić do obrażeń ciała lub uszkodzenia znajdujących się w pobliżu przedmiotów.
  - Nie włączać źródła światła, jeśli jest ono zakryte skórą lub innymi przedmiotami. Gdy lampa jest włączona, źródło światła bardzo się nagrzewa i może spowodować oparzenia.

A Oznaczenie elementów

1 Wskaźnik kąta odchylenia
2 Wbudowany dyfuzor szerokokątny
3 Palnik
4 Złącze USB Multi/Micro
5 Złącze Sync
6 Złącze DC IN
Podłączyć do tego złącza zewnętrzny zasilacz (nie należy do wyposażenia).
7 Podstawka do złącza multiinterfejsowego
8 Minipodstawka
9 Otwór do podłączania statywu
10 Wskaźnik odchylenia (do góry/w dół)
11 Lampka LINK
12 Wyświetlacz LCD
13 Drzwiczki komory na baterie
14 Przycisk zwalniający
15 Dźwignia blokująca
16 Pokrywa pyłoodporna i wilgociooodporna
17 Przycisk Fn (funkcja)
18 Przycisk MENU
19 Zasilanie
Wybór „LOCK" dezaktywuje pokrętło sterowania i przyciski na lampie błyskowej, aby zapobiec niezamierzonym operacjom.
20 Pokrętło sterowania
21 Przycisk środkowy
22 Przycisk LEVEL -/+
23 Przycisk TEST
24 Przyciski kierunkowe

B Wkładanie baterii

Z tą lampą błyskową można używać następujących baterii:
- Cztery baterie alkaliczne AA
- Cztery akumulatory niklowometalowo-wodorkowe AA (Ni-MH)

1 Włożyć baterie do wnęki na baterie zgodnie z ilustracją (,). (, wskazuje kierunek baterii.)

Uwaga
- Przed użyciem akumulatorów niklowo-metalowo-wodorkowych należy naładować je do pełna za pomocą odpowiedniej ładowarki.
- Nie używać baterii litowo-jonowych z tą lampą błyskową, ponieważ mogą one uniemożliwić optymalne działanie lampy błyskowej.

C Podłączanie lampy błyskowej do aparatu

1 Ustaw zasilanie na lampie błyskowej na „OFF".

2 Naciśnij i przytrzymaj przycisk zwalniający i przesuń dźwignię blokującą od pozycji „LOCK". (①)

3 Zdejmij nakładkę ochronną złącza z lampy błyskowej oraz nakładkę stopki z aparatu.
- Jeśli wysunie się wbudowana lampa aparacie, zfróż ją.

4 Włóż do końca podstawkę do złącza multiinterfejsowego lampy błyskowej w stopkę multiinterfejsową na aparacie. (②)
- Podstawkę należy zawsze wkładać w kierunku strzałki, aż podstawka zostanie zamocowana.

5 Przesuń dźwignię blokującą w stronę „LOCK", aż zatrzyma się na prawym końcu (③), aby przymocować lampę błyskową do aparatu.

Odłączanie lampy błyskowej od aparatu

Najpierw wyłącz zasilanie lampy błyskowej. Naciśnij i przytrzymaj przycisk zwalniający, przesuń dźwignię blokującą od „LOCK", po czym wysuń lampę ze stopki multiinterfejsowej.

Uwaga
- Po zdjęciu lampy błyskowej z aparatu pamiętaj, aby założyć nakładkę ochronną złącza na podstawkę do złącza multiinterfejsowego, aby zabezpieczyć gniazdo.

D Fotografowanie w trybie TTL

Szczegółowe informacje o funkcjach i ustawieniach lampy błyskowej zawiera Przewodnik pomocniczy.

1 Ustaw zasilanie na lampie błyskowej na „ON". (①)
- Po włączeniu zasilania lampy błyskowej lampa błyskowa zacznie się ładować. Kiedy lampa błyskowa zostanie naładowana do pełna, przycisk TEST (②) zaświeci się na pomarańczowo.

2 Naciśnij przycisk MODE (③) i obróć pokrętło sterowania, by wybrać [TTL].

3 Naciśnij spust migawki na aparacie, aby wykonać zdjęcie.
- Można nacisnąć przycisk LEVEL -/+, aby zmienić wartość kompensacji błysku (ustawić poziom mocy błysku).

E Fotografowanie z bezprzewodowym wyzwalaniem błysku (bezprzewodowa komunikacja radiowa)

Aby fotografować za pomocą tej lampy błyskowej z wykorzystaniem bezprzewodowej komunikacji radiowej, oprócz tej lampy błyskowej wymagana jest druga lampa błyskowa obsługująca bezprzewodową komunikację radiową, którą należy sparować. Szczegółowe informacje - patrz Przewodnik pomocniczy.

Dane techniczne

Wymiary (ok.)	78,1 mm × 143,1 mm × 104,6 mm (szer./wys./gł.)
Masa (ok.)	439 g (bez baterii)
Zasilanie	Napięcie stałe 6 V
Zalecane baterie	Cztery baterie alkaliczne LR6 (rozmiar AA) Cztery akumulatory niklowo-metalowowodorkowe (rozmiar AA)
W zestawie	Lampa błyskowa (1), Nakładka ochronna złącza (załączona) (1), Pokrywa pyłoodporna i wilgociooodporna (załączona) (1), Minipodstawka (1), Opakowanie (1), Adapter do światła odbitego (1), Filtr kolorów (pomarańczowy) (1), Filtr kolorów (zielony) (1), Pokrowiec (1), Zestaw drukowanej dokumentacji

Projekt i dane techniczne mogą zostać zmienione bez uprzedzenia.

„Multi Interface Shoe" jest znakiem towarowym firmy Sony Group Corporation.

Slovensky

Informácie o návode pre tento výrobok

Podrobnosti o používaní výrobku uvádza „Príručka" (Návod na webe).
„Príručka" (Návod na webe)
http://rd1.sony.net/help/ilc/1730/h_zz/

Nevystavujte batérie prílišnému teplu, ako je napr. priame slnečné žiarenie, oheň a pod.

UPOZORNENIE

- Batériu vymieňajte len za určený typ. V opačnom prípade môže dôjsť k prasknutiu, požiaru alebo zraneniu.
- Použité batérie zneškodňujte podľa pokynov.

Poznámky o používaní

Táto jednotka blesku sa môže používať v kombinácii s digitálnymi fotoaparátmi s vymeniteľnými objektívmi Sony alebo s digitálnymi fotoaparátmi Sony, ktoré sú vybavené prakticky rovnakými pre rôzne rozhrania.
Pred použitím aktualizujte